DS DSS

Difusores Largo Alcance

Submittal

Características:

- Difusor tipo tobera de largo alcance para inyección
- Recomendado para tiros largos y concentrados
- Dirección de descarga multiorientable de 0° a 38°
- Con compuerta de regulación de volumen (DS)
- Sin compuerta de regulación de volumen (DSS)

Materiales y Acabados:

- Fabricado en aluminio
- Colores de linea: blanco, blanco tablaroca, color aluminio o negro mate
- Colores especiales disponibles

Plano de Dimensiones:

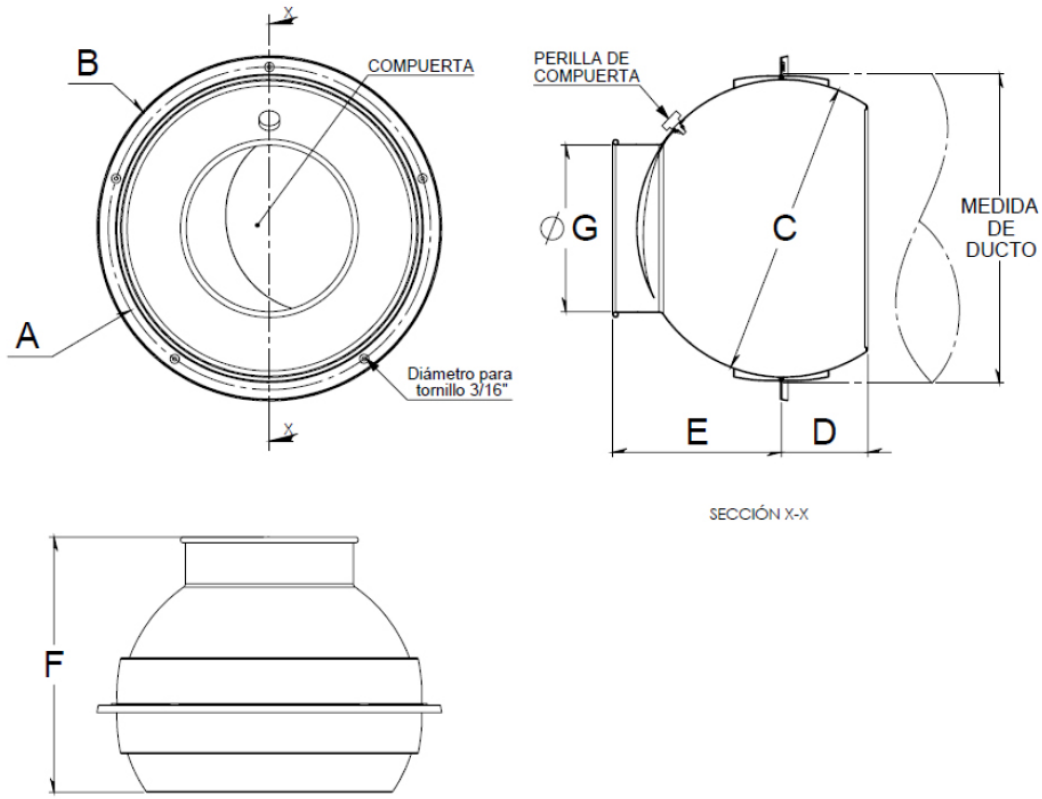

Tamaño del difusor	Medida del ducto	A	B	C	D	E	F	G	N° de barrenos	Tipo Cuello Redondo
DS 06	6 1/2	6 27/32	7 19/32	6	1 1/2	3 11/16	5 3/16	2 15/16	5	✓
DS 08	8 3/8	8 31/32	9 13/16	7 31/32	1 3/4	4 3/4	6 1/2	3 15/16	5	✓
DS 10	11 1/8	11 7/8	12 23/32	10 19/32	2 1/16	6 23/32	8 25/32	5 1/2	5	✓
DS 12	12 9/16	13 3/8	14 5/16	12 1/16	2 7/16	8	10 7/16	6 1/2	5	✓
DS 14	12 9/16	13 3/8	14 5/16	12 1/16	2 7/16	7 15/64	9 23/32	7 15/32	5	✓
DS 16	16 7/8	17 17/32	18 3/4	16 1/4	4 11/32	9 17/32	13 7/8	9 1/32	5	✓
DS 18	19 1/4	20 1/8	21 1/8	18 19/32	4	11 7/16	15 1/2	10 1/4	8	✓
DS 20	19 1/4	20 1/8	21 1/8	18.59375	4 1/16	11 17/32	15 1/2	12 7/32	8	✓

Nombre de la obra:_____
Ubicación:_____
Arquitecto: _____
Ingeniero: _____
Contratista: _____

Presentado por:

Fecha:

Av. División del Norte N°76 Col. Memetla, Cuajimalpa México. C.P. 05330 D.F.

www.innes.com.mx

Nota: Este submittal está diseñado para demostrar dimensiones generales de dicho producto. Los dibujos de este submittal no son elaborados con la intención de especificar aspectos exactos del producto. Estos dibujos no están a escala. Innes Aire S.A. de C.V. se reserva el derecho de hacer cambios sin previo permiso.

Ninguna parte de este documento podrá ser reproducida o retransmitida de cualquier forma; siendo estas: electrónicas o mecanografeadas; incluyendo fotocopiado, grabado y/o cualquier sistema de alojamiento de información sin previo permiso de INNES AIRE S.A. DE C.V.